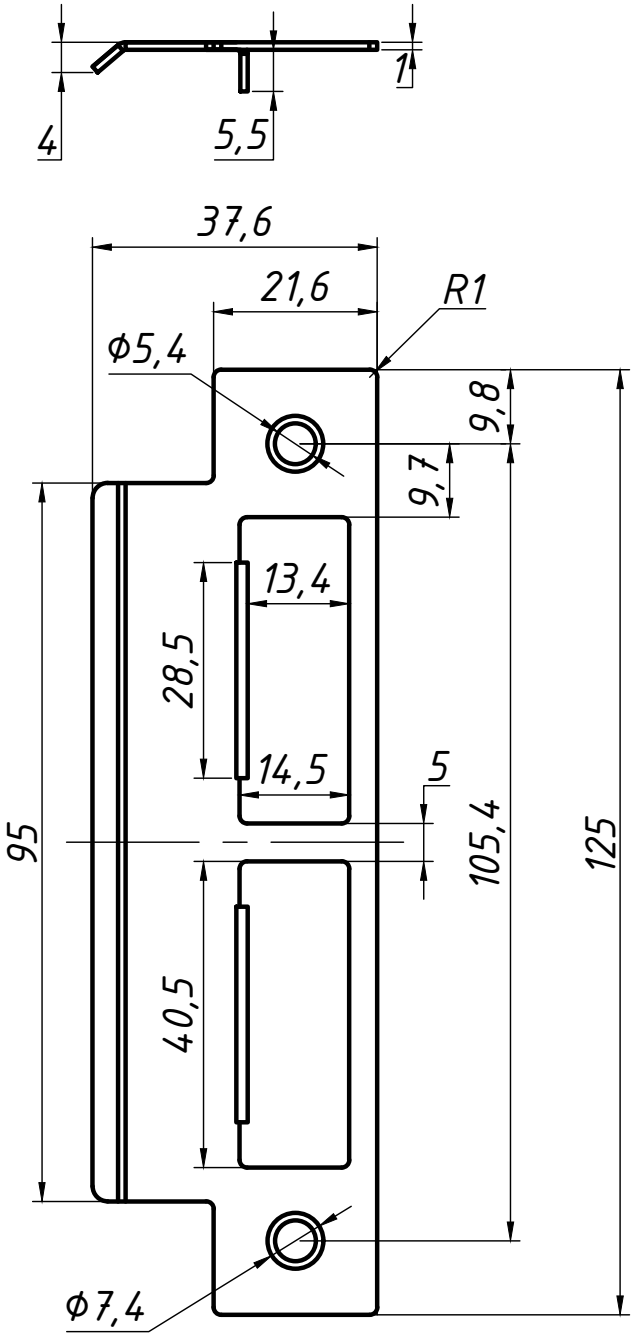

Изм.	Лист	№ Документа	Подпись	Дата	HSU-5050-SP		
Разраб.					Ответная планка врезного механизма 5050	Лит	Лист	Листов
Проверил								Масштаб:1:1
					Материал: Нержавеющая сталь	HSU		